INTECNO

CA-KENDAK | *Campanas industriales*

- Construidas en acero inoxidable A304 acabado satinado, trasera y techo en galvanizado.
- Se suministran de serie con filtros de lamas inox. sobre toda la longitud, incluídos en PVP
- La parte trasera de la campana, tiene una altura de 500 mm.
- Se puede fabricar con visera vertical (500 mm), o con visera inclinada (150 mm)
- Esta última está especialmente indicada para cocinas con poca altura.
- Medidas desde 1000 hasta 2500 mm., se fabrican en una sola pieza.
- Las longitudes superiores se fabrican en más de una pieza.
- La campana KENDAK, está indicada para todo tipo de cocinas profesionales.
- Fabricada conforme a las normas En 292, EN 61 800-3, y EN 60 335.
- Se pueden fabricar medidas superiores, bajo pedido.

OPCIONAL

- Puede suministrarse la campana CA-KENDAK con luminarias integradas. Son estancas, con vidrio de seguridad resistente a la temperatura.

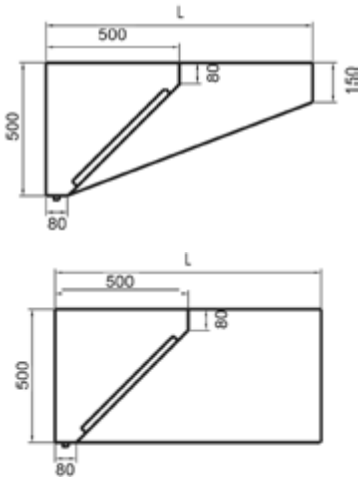

CA-KENDAK PARED SIN VENTILADOR

	FONDO L 750 mm. (Filtros lamas inox.)	FONDO L 1000 mm. (Filtros lamas inox.)	FONDO L 1200 mm. (Filtros lamas inox.)
Longitud	**Código**	**Código**	**Código**
1000	CEKSPI1005	CEKSPI1001	CEKSPI1002
1500	CEKSPI1505	CEKSPI1501	CEKSPI1502
2000	CEKSPI2005	CEKSPI2001	CEKSPI2002
2500	CEKSPI2505	CEKSPI2501	CEKSPI2502
3000	CEKSPI3005	CEKSPI3001	CEKSPI3002
3500	CEKSPI3505	CEKSPI3501	CEKSPI3502
4000	CEKSPI4005	CEKSPI4001	CEKSPI4002
4500	CEKSPI4505	CEKSPI4501	CEKSPI4502
5000	CEKSPI5005	CEKSPI5001	CEKSPI5002
5500	CEKSPI5505	CEKSPI5501	CEKSPI5502
6000	CEKSPI6005	CEKSPI6001	CEKSPI6002

IMPORTANTE: Para diferentes modelos, características y precios consultar catálogo general del fabricante.

CA-KENDAK PARED CON VENTILADOR

	FONDO L 750 mm. (Filtros lamas inox.)	FONDO L 1000 mm. (Filtros lamas inox.)	FONDO L 1200 mm. (Filtros lamas inox.)
Longitud	**Código**	**Código**	**Código**
		Ventilador 7/7 4P	
1000	CEKPVI1005	CEKPVI1001	CEKPVI1002
1500	CEKPVI1505	CEKPVI1501	CEKPVI1502
2000	CEKPVI2005	CEKPVI2001	CEKPVI2002
2500	CEKPVI2505	CEKPVI2501	CEKPVI2502
		Ventilador 9/9T 4P	
1000	CEKRPI1005	CEKRPI1001	CEKRPI1002
1500	CEKRPI1505	CEKRPI1501	CEKRPI1502
2000	CEKRPI2005	CEKRPI2001	CEKRPI2002
2500	CEKRPI2505	CEKRPI2501	CEKRPI2502

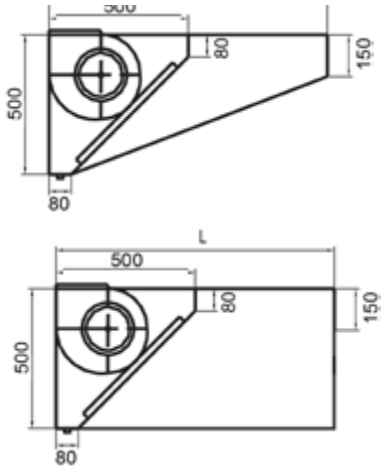

CA-KENDAK PARED COMPENSADA

	FONDO L 750 mm. (Filtros lamas inox.)	FONDO L 1000 mm. (Filtros lamas inox.)	FONDO L 1200 mm. (Filtros lamas inox.)
Longitud	**Código**	**Código**	**Código**
1000	CEKPOI1005	CEKPOI1001	CEKPOI1002
1500	CEKPOI1505	CEKPOI1501	CEKPOI1502
2000	CEKPOI2005	CEKPOI2001	CEKPOI2002
2500	CEKPOI2505	CEKPOI2501	CEKPOI2502
3000	CEKPOI3005	CEKPOI3001	CEKPOI3002
3500	CEKPOI3505	CEKPOI3501	CEKPOI3502
4000	CEKPOI4005	CEKPOI4001	CEKPOI4002
4500	CEKPOI4505	CEKPOI4501	CEKPOI4502
5000	CEKPOI5005	CEKPOI5001	CEKPOI5002
5500	CEKPOI5505	CEKPOI5501	CEKPOI5502
6000	CEKPOI6005	CEKPOI6001	CEKPOI6002

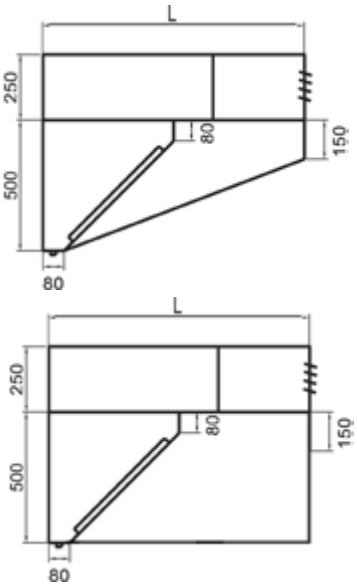

CA-KENDAK CENTRAL SIN VENTILADOR

	FONDO L 1500 mm. (Filtros lamas inox.)	FONDO L 2000 mm. (Filtros lamas inox.)	FONDO L 2400 mm. (Filtros lamas inox.)
Longitud	**Código**	**Código**	**Código**
1000	CEKSCI1005	CEKSCI1001	CEKSCI1002
1500	CEKSCI1505	CEKSCI1501	CEKSCI1502
2000	CEKSCI2005	CEKSCI2001	CEKSCI2002
2500	CEKSCI2505	CEKSCI2501	CEKSCI2502
3000	CEKSCI3005	CEKSCI3001	CEKSCI3002
3500	CEKSCI3505	CEKSCI3501	CEKSCI3502
4000	CEKSCI4005	CEKSCI4001	CEKSCI4002
4500	CEKSCI4505	CEKSCI4501	CEKSCI4502
5000	CEKSCI5005	CEKSCI5001	CEKSCI5002
5500	CEKSCI5505	CEKSCI5501	CEKSCI5502
6000	CEKSCI6005	CEKSCI6001	CEKSCI6002

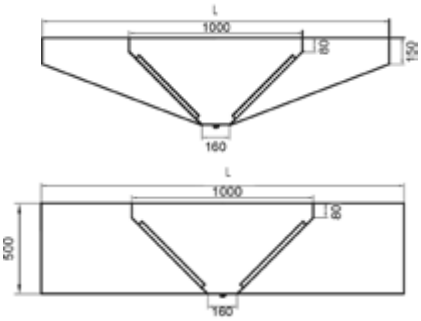

INDICE

Gama Caliente

CA-KENDAK | *Campanas industriales*

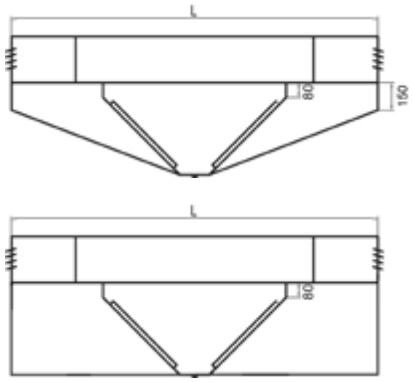

CA-KENDAK CENTRAL COMPENSADA

	FONDO L 1500 mm. (Filtros lamas inox.)	FONDO L 2000 mm. (Filtros lamas inox.)	FONDO L 2400 mm. (Filtros lamas inox.)
Longitud	**Código**	**Código**	**Código**
2000	CEKCOI2005	CEKCOI2001	CEKCOI2002
2500	CEKCOI2505	CEKCOI2501	CEKCOI2502
3000	CEKCOI3005	CEKCOI3001	CEKCOI3002
3500	CEKCOI3505	CEKCOI3501	CEKCOI3502
4000	CEKCOI4005	CEKCOI4001	CEKCOI4002
4500	CEKCOI4505	CEKCOI4501	CEKCOI4502
5000	CEKCOI5005	CEKCOI5001	CEKCOI5002
5500	CEKCOI5505	CEKCOI5501	CEKCOI5502
6000	CEKCOI6005	CEKCOI6001	CEKCOI6002

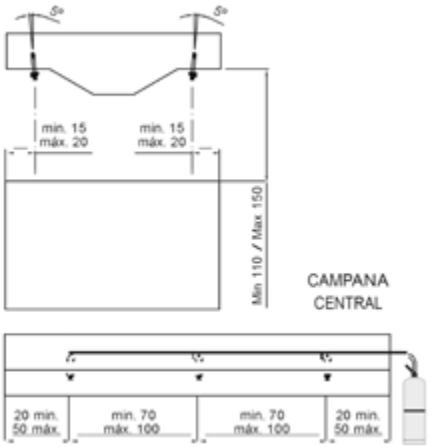

SISTEMAS CONTRA INCENDIOS INTEGRADOS EN CAMPANA

	CAMPANA PARED	CAMPANA CENTRAL
Longitud		
1000		
1500		
2000		
2500		
3000		
3500		
4000		
4500		
5000		
5500		
6000		

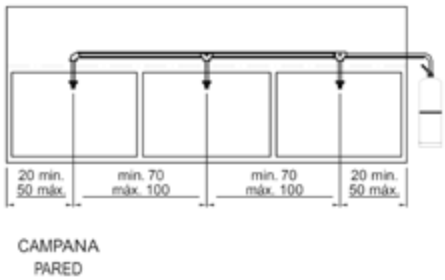

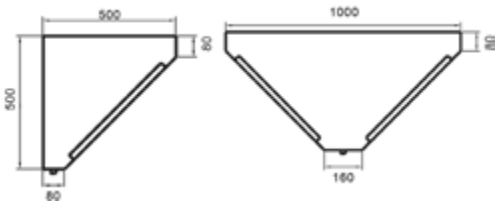

MÓDULO PARED SIN VENTILADOR

Filtros lamas inox

Longitud	Código
1000	MAKSPI1001
1500	MAKSPI1501
2000	MAKSPI2001
2500	MAKSPI2501

MÓDULO PARED CON VENTILADOR

Filtros lamas inox

Longitud	Código
1000	MAKSCI1001
1500	MAKSCI1501
2000	MAKSCI2001
2500	MAKSCI2501

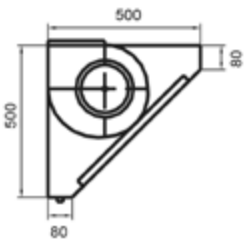

MÓDULO PARED CON VENTILADOR

VENT. 7/7 4P		VENT. 9/9T 4P Rotor exterior regulable	
Longitud	**Código**	**Longitud**	**Código**
1000	MAKPVI1001	**1000**	MAKRPI1001
1500	MAKPVI1501	**1500**	MAKRPI1501
2000	MAKPVI2001	**2000**	MAKRPI2001
2500	MAKPVI2501	**2500**	MAKRPI2501

IMPORTANTE: Para diferentes modelos, características y precios consultar catálogo general del fabricante.

KENDAK VAHOS PARA HORNO, VAPOR O ASADORES

Longitud (todo en acero inoxidable)	FONDO L 1200 (filtros lamas inox.)	FONDO L 1500 (filtros lamas inox.)
	Código	Código
1000	CEKVAH1001	CEKVAH1002
1500	CEKVAH1501	CEKVAH1502
2000	CEKVAH2001	CEKVAH2002
2500	CEKVAH2501	CEKVAH2502

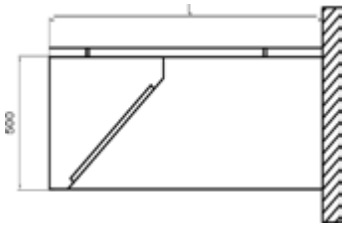

ACCESORIOS

	LUMINARIA ESTANCA integrada en campana	LUMINARIA ESTANCA IP 65 de vidrio Pirex resistente a la temperatura (luminaria de superficie)
1x36W	**397€**	0,495 m
2x36W		0,995 m

FILTROS

	Código
Filtro SUPRA 490 x 490 x 25 AISI 430	MASUPINX4
Filtro SUPRA 490 x 490 x 25 AISI 304	MASUPINX1
Filtro marco inox malla galva. De 490 x490 x 25	MAFILINX1
Filtro ciego AISI 304	MAFILNC93

Filtros de placas
Filtros de lamas de alta eficacia, fabricados en acero inox A304 y acabado brillante lo que facilita el deslizamiento de la grasa hacia el colector, construcción "embutido" fabricado de una sola pieza lo que le confiere una gran solidez.
Caraterísticas: Se suministra con asas para facilitar su manejo. Todos los filtros disponen de agujeros de drenaje en el marco para permitir la caida de la grasa hacia el colector.

SE SUMINISTRAN DE SERIE EN TODAS NUESTRAS CAMPANAS

REGULADORES DE VELOCIDAD

	Código
Regulador de velocidad monofásico de 3A con interruptor luminaria	CVACRV8
Regulador de velocidad monofásico 10A IP54	CVACRV9

DIFERENTES OPCIONES DE CAMPANA CA-KENDAK

Mural o Central	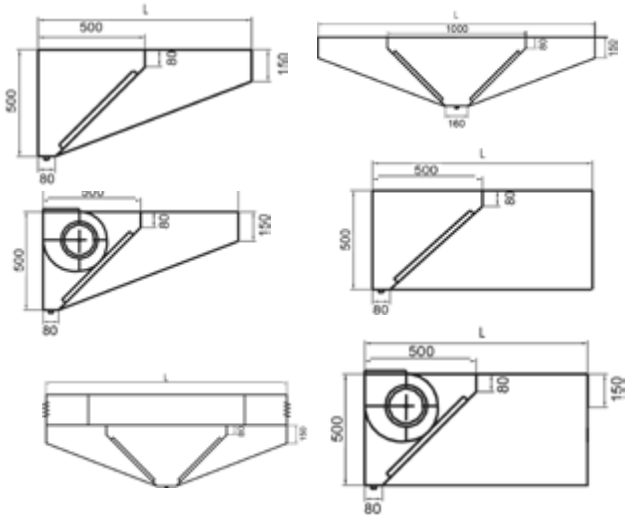
Con o sin ventilador	
Visera vertical o inclinada	
Disponible en versión compensada	
Fondo de 0,75 m a 1,5 m.	
Altura de 500 mm	
Longitud de 1 m a 6 m.	

Para diferentes modelos de:
Campanas extractoras.
Módulos de retención de grasas
Cajas de ventilación y ventiladores
Conductos
Filtros y mantas
Y material necesario para la instalación de cualquier sistema de extracción

CONSULTAR LA TARIFA DEL FABRICANTE